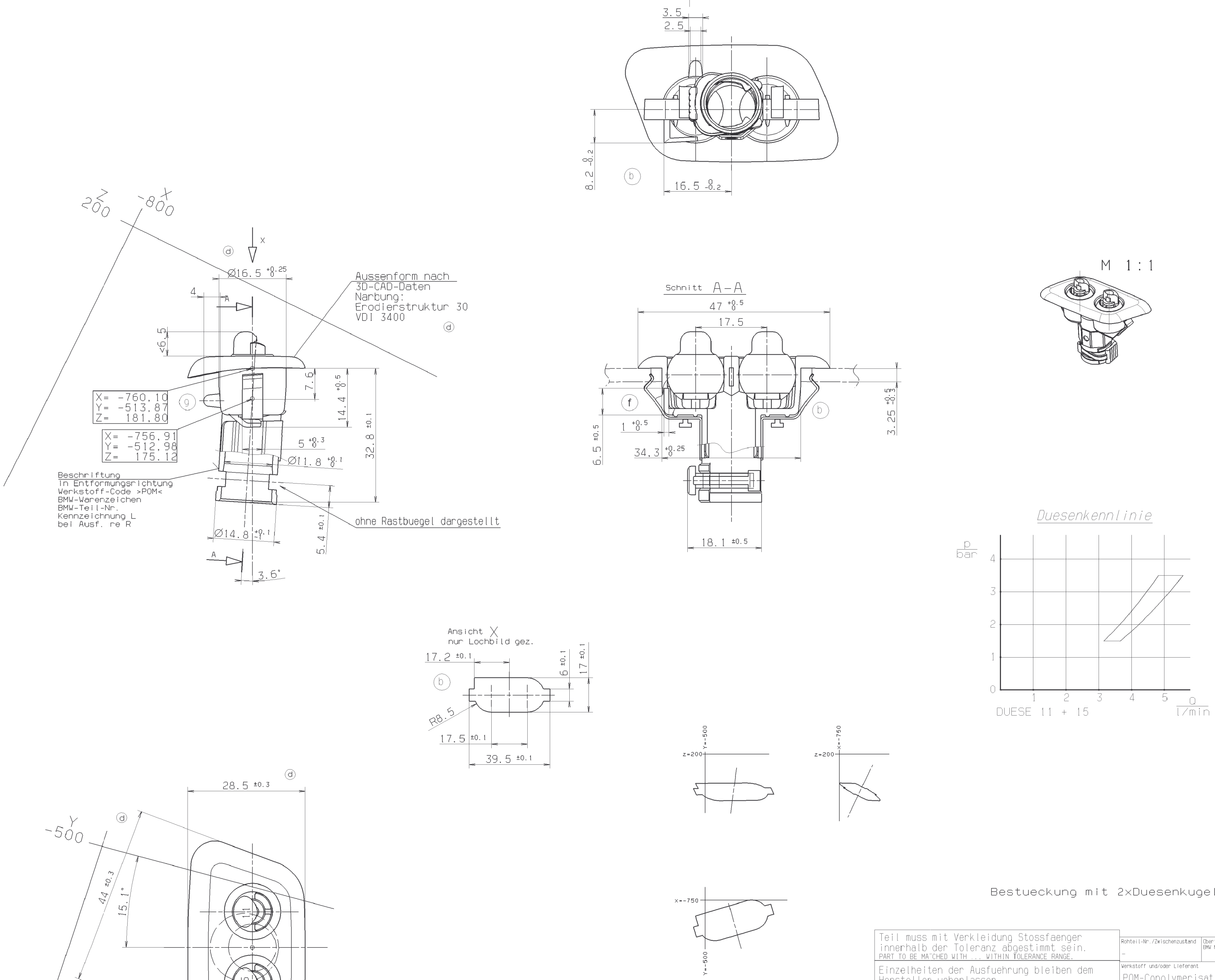

Bestueckung mit 2xDuesenkugel 11

8 360 661.2 links gezeichnet
LH AS SHOWN
8 360 662.9 rechts Spiegelbild
RH OPPOSITE HAND

Freigabemuster muss von EE-6 genehmigt sein.
MASTER RELEASE TO BE APPROVED BY EE-6

Teil muss mit Verkleidung Stossfaenger innerhalb der Toleranz abgestimmt sein.
PART TO BE MATCHED WITH ... WITHIN TOLERANCE RANGE.

Einzelheiten der Ausfuehrung bleiben dem Hersteller ueberlassen.
DETAILS OF THE FINISH ARE LEFT TO MANUFACTURER'S OPTION.

-	-	-	-	-	-
Duroplast THERMOSET	-	-	Thermoplast THERMOPLASTIC	17.11.94	Er
Schaum FOAM	-	-	Folie / Formhaut FILM / MOULDED SKIN	-	-
Klebstoff ADHESIVE	-	-	Faserverbundstoff FIBER COMPOSITE	-	-
Metall METAL	-	-	Oberflaechenschutz SURFACE PROTECTION	-	-
Elastomer ELASTOMER	-	-	Sonderwerkstoff SPECIAL MATERIAL	-	-
Werkstoff MATERIAL	Datum	Name (geprueft CHECKED)	Werkstoff MATERIAL	Datum	Name (geprueft CHECKED)

Rohteil-Nr./Zwischenzustand: -
Oberflaechenbehandlung nach BMW N -

Werkstoff und/oder Lieferant:
POM-Copolymerisat;St.-Type Ultraform N2325 UV-stabilisiert + Nirosta 1.4310 fertig von Fa. Hella

Zulaessige Abweichungen fuer Masse ohne Toleranzangabe nach DIN 16901-140

Oberflaechen nach DIN ISO 1302 — Form-und Lagetoleranzen nach DIN ISO 1101

1994	Datum	Name	Gesehen	1994	Datum	Name
Gez.	23.03.	Powollik	Lobe	Fertigg. gepr.	-	-
Gepr.	23.03.	Ditzer		Werkst. gepr.	-	-
Funkt. gepr.	-	-		Norm gepr.	31.05.	KH

PART NAME: -

Benennung: Doppelduese SRA

Neufreigabe-/ Aend.-Liste-Nr.	Index	x mal / Feld	Kurz -Beschreibung	Datum	Name	M
-	-	-	-	-	-	-
-	-	-	-	-	-	-
-	-	-	-	-	-	-
E6070.H	h	-	Werkzeugkosten v.E5808.H abger.	22.07.96	Pow.	-
E5808.H	g	1x	Verdrehschutz hinzu	-	Pow.	-
E5579.H	f	1x	Steg mit Bemassung hinzu.	28.08.95	Pow.	-
-	-	-	N2325 hinzu.	15.05.95	Pow.	-
E5273.H	e	-	Werkstoff: St.-Type Ultraform	-	-	-
E5711.G	d	4x	Masse, Narbung hinzu, Werkst. ergaenzt	24.02.95	Pow.	-
E5903.G	c	-	Fuer Produktion frei.	06.12.94	Pow.	-
			hinzu ;	18.11.94	Pow.	-
-	-	-	klammer hinzu ; Verdrehschutz	-	-	-
-	-		Rastarme entfallen ; Blech-	-	-	-
E5639.G	b	3x	Lochbild geaendert ;Kunststoff-	-	-	-
E3559.F	a	-	Vorfreigabe	06.06.94	Pow.	-
			Mit CATIA erstellt.			

Methode 1 ISO 128

Recyclingklasse nach BMW N 113 99.0 R1

Kennz. nach BMW N 113 69.0 —

Massstab SCALE 1:1 DO NOT SCALE

Bayerische Motoren Werke AG
Schutzvermerk nach DIN 34 beachten

Konstr.-Gewicht: geschaetzt -, errechnet -, gewogen X
Gewicht m.Toleranz n.BMW N 113 73.0: 11,5 g
Arbeitspause

Ersatz fuer -
Ersetzt durch -

Erstverwendung Typ: E 39 — Hauptgr 61 — Untergr 67

Zeichnungs-Nr./DRAWING NO: 8 360 661/662 — Format SIZE 1